RECORRIDO DE LA CADENA MODELO C

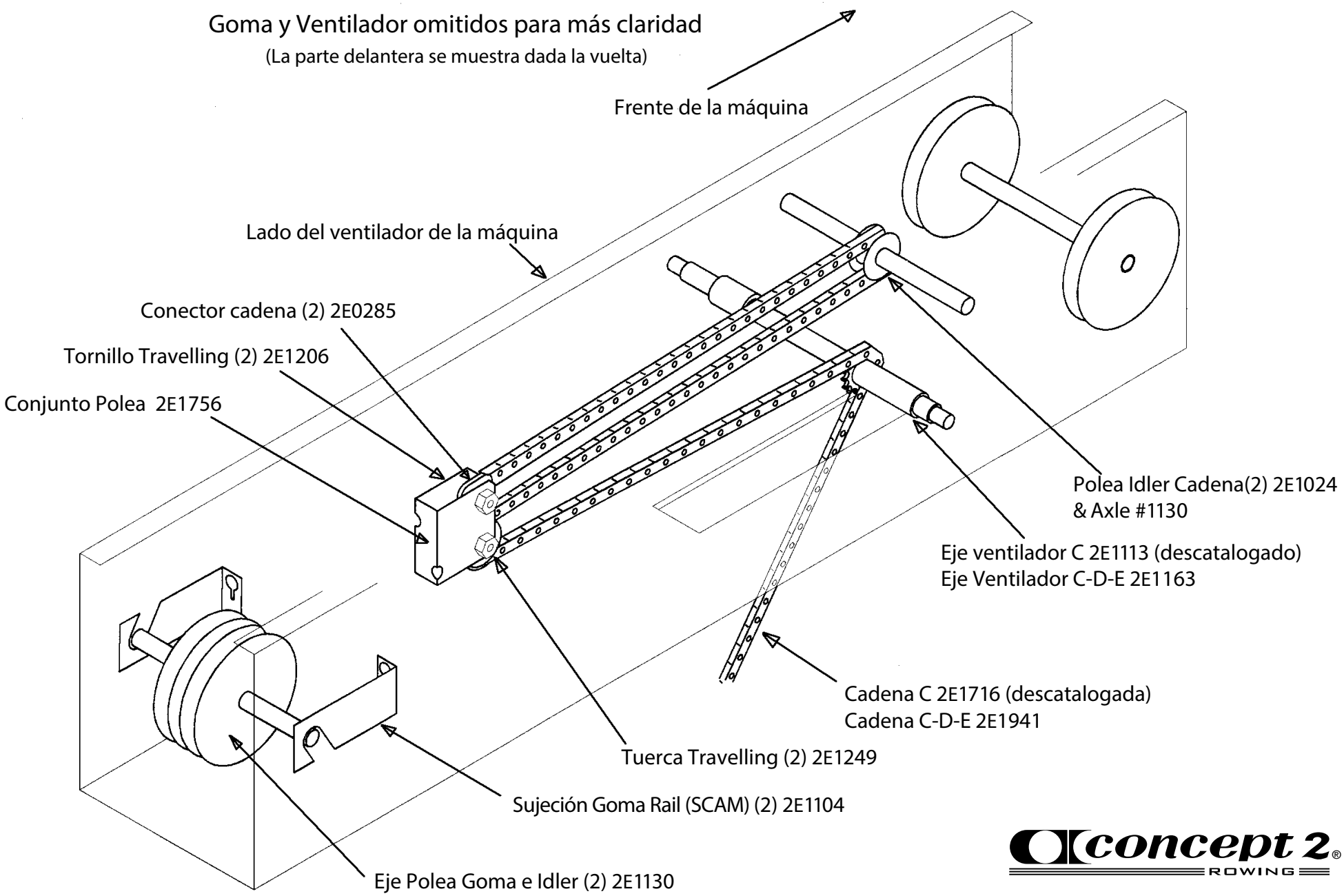

concept 2 ROWING

vermontC2.com